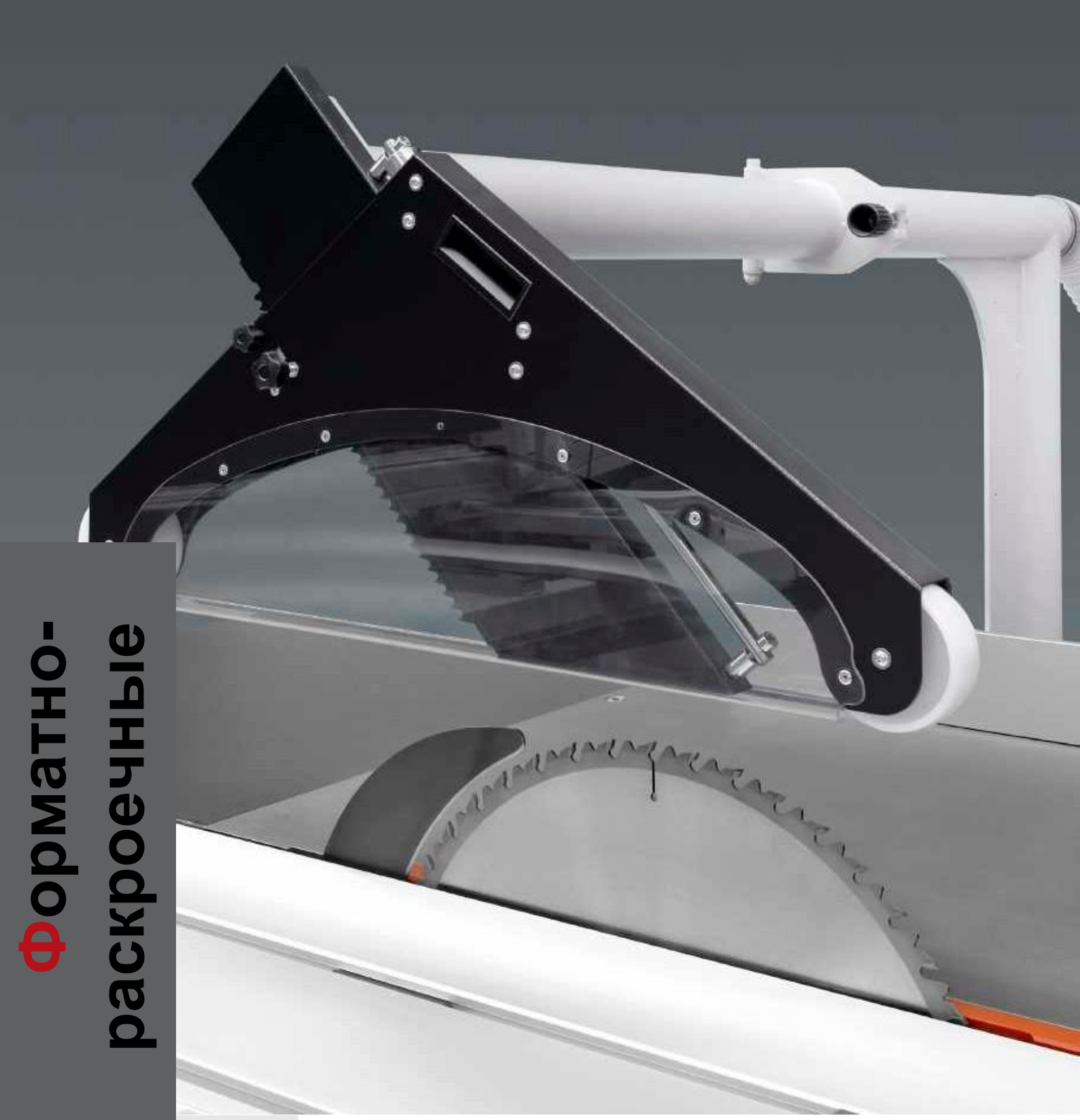

Форматно-раскроечные

Русский

ROBLAND®

MADE IN BELGIUM

Z300

Z300 с опциями

Z300 технические характеристики

Вес	780 кг - 980 кг
Напряжение	400 В трехфазный (230 В однофазный, опция)
Двигатель трехфазный	4,4 kВт / 6,6 Л.С. (S6), опция 7 kВт / 9,5 Л.С. (S6)
Диаметр патрубка под аспирацию	100 мм на станине + 60 мм на кожухе
	100 мм с кожухом на штанге
Основная пила	
Скорость вращения основной пилы	4000 об/мин (опция 3000 / 4000 / 5000 об/мин)
Внешний и посадочный диаметры	315 мм
Наклон пилы	90° - 45°
Высота пропила 45° / 90°	82,5 мм / 60 мм
Ширина пропила на Z300 M, Z300 EL	1250 мм (опция 700 / 1000 / 1350 мм)
Ширина пропила на Z300 X1, Z300 X3	1250/1500 мм
Длина пропила	3500 мм (опция 2500 мм / 3100 / 4100 мм)
Размеры основного чугунного стола	985 мм x 710 мм
Размеры каретки	355 мм x 3200 мм (опция 2200 / 2800 мм)
Размеры фронтального поперечного стола	1000 мм x 550 мм
Поперечная линейка	1565 мм + телескопическое расширение до 2550 мм
Подрезная пила	
Внешний и посадочный диаметры	120 мм, 20 мм
Высота пропила подрезной пилы 120мм	3,5 мм
Скорость вращения подрезной пилы	8200 об/мин
Мощность двигателя подрезной пилы	0,75 kВт / 1 Л.С. (S6)

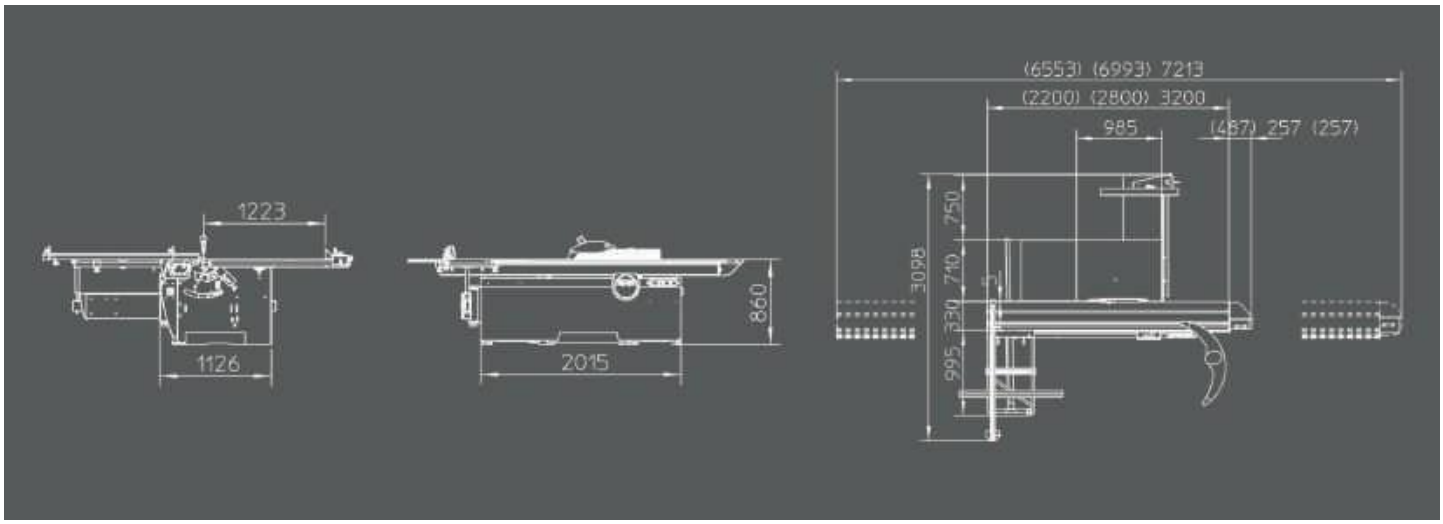

Z400

Z400 с опциями

Z400 технические характеристики

Вес	850 кг (Z400 - 3200) - 1080 кг (Z400 X3 - 3800)
Напряжение	400 В трехфазный (230 В однофазный, опция)
Двигатель трехфазный	7 kВт /9,5 Л.С. (S6), опция 9,2 kВт / 14 Л.С. (S6)
Диаметр патрубка под аспирацию	100 мм на станине + 60 мм на кожухе (не CE-версия)
	100 мм с кожухом на штанге

Основная пила	
Скорость вращения основной пилы	3000 / 4000 / 5000 о б / мин
Внешний и посадочный диаметры	300 - 400 мм, 30 мм
Наклон пилы	90° - 45°
Высота пропила 45° / 90°	125 мм / 90 мм
Ширина пропила на Z400 M, Z400 EL	1350 мм (опция 1000 / 1525 мм)
Ширина пропила на Z400 X1, Z400 X3	1250 (опция 1500 мм)
Длина пропила	3500 мм (опция 2500 мм / 4100 мм)
Размеры основного чугунного стола	985 мм x 710 мм
Размеры каретки	3200 (опция 2200 мм / 3800) мм x 420 мм
Размеры фронтального поперечного стола	1420 мм x 650 мм
Поперечная линейка	2295 мм + телескопическое расширение до 3000 мм

Подрезная пила	
Внешний и посадочный диаметры	120 мм, 20 мм
Высота пропила подрезной пилы 120мм	3,5 мм
Скорость вращения подрезной пилы	8200 об/мин
Мощность двигателя подрезной пилы	1,3 kВт / 2 Л.С. (S6)

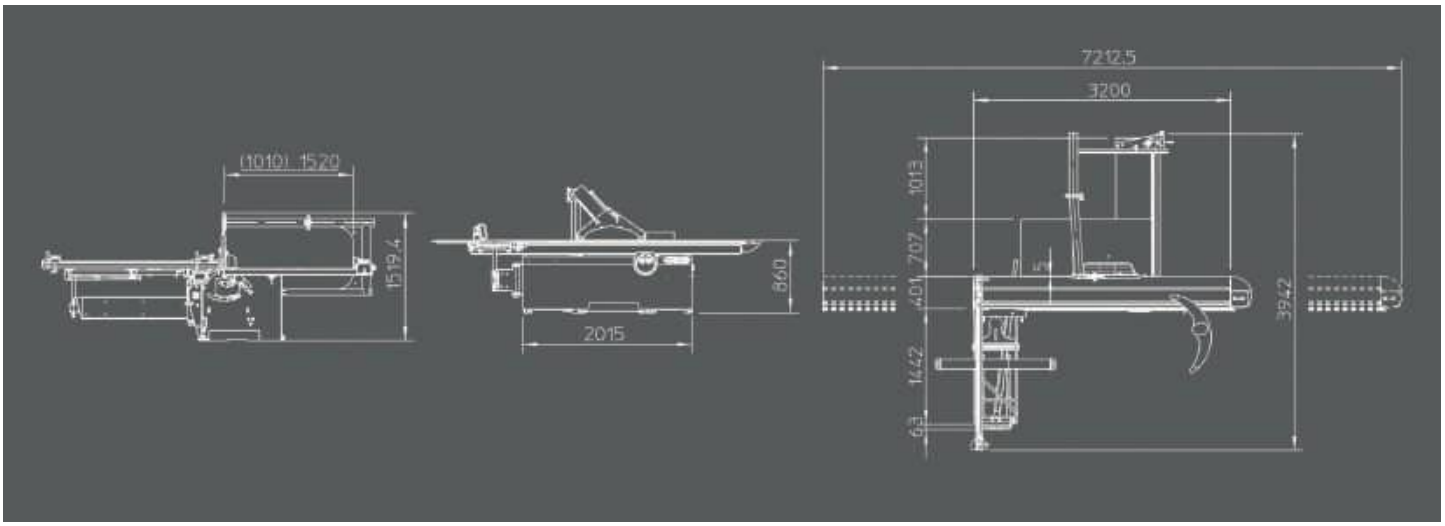

Z500

Z500 с опциями

Z500 технические характеристики

Вес	890 кг (Z500 - 3200) - 1080 кг (Z500 X3 - 3800)
Напряжение	400 В трехфазный (230 В однофазный, опция)
Двигатель трехфазный	7 kВт / 9,5 Л.С. (S6), опция 9,2 kВт / 14 Л.С. (S6)
Диаметр патрубка под аспирацию	100 мм на станине + 60 мм на кожухе (не CE-версия)
	100 мм с кожухом на штанге
Основная пила	
Скорость вращения основной пилы	3000 / 4000 / 5000 об/мин
Внешний и посадочный диаметры	300 - 500 мм, 30 мм
Наклон пилы	90° - 45°
Высота пропила 45° / 90°	175 мм / 120 мм
Ширина пропила на Z500 M, Z500 EL	1350 мм (опция 1000 / 1525 мм)
Ширина пропила на Z500 X1, Z500 X3	1250 (опция 1500 мм)
Длина пропила	3500 мм (опция 2500 мм / 4100 мм)
Размеры основного чугунного стола	985 мм x 710 мм
Размеры каретки	3200 мм (опция 2200 мм / 3800 мм) x 420 мм
Размеры фронтального поперечного стола	1505 мм x 760 мм
Поперечная линейка	2295 мм + телескопическое расширение до 3000 мм
Подрезная пила	
Внешний и посадочный диаметры	120 мм, 20 мм
Высота пропила подрезной пилы 120мм	3,5 мм
Скорость вращения подрезной пилы	8200 об/мин
Мощность двигателя подрезной пилы	1,3 kВт / 2 Л.С. (S6)

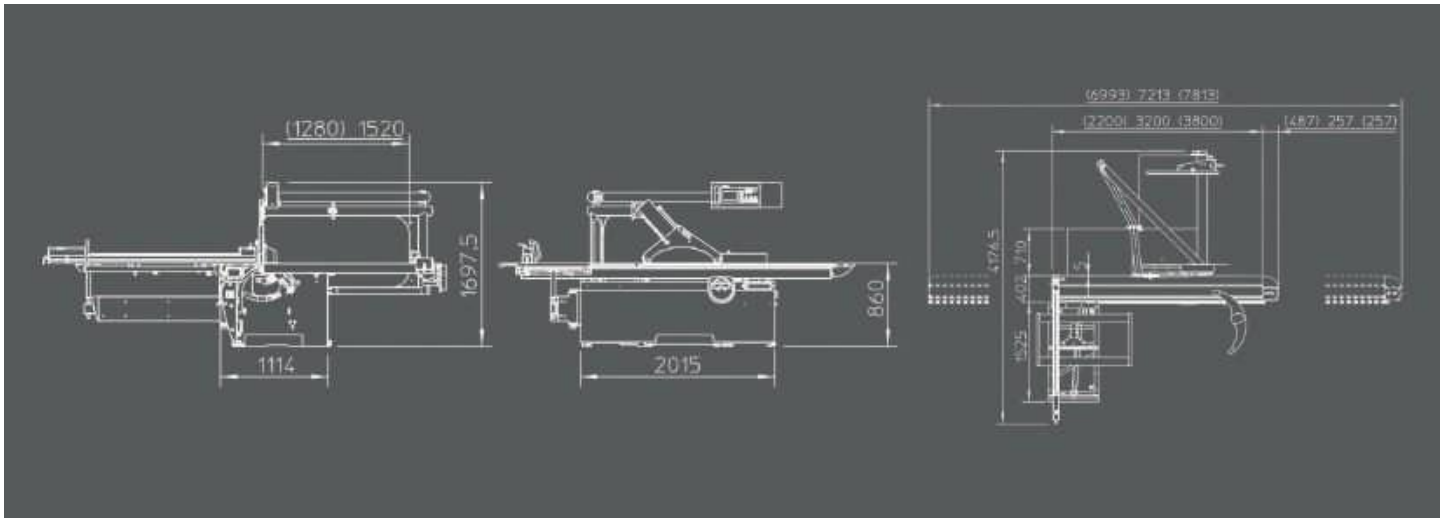

УСИЛЕНИЯ
СПЕЦИАЛЬНО ДЛЯ СЕРИЙ Z300, Z400, Z500

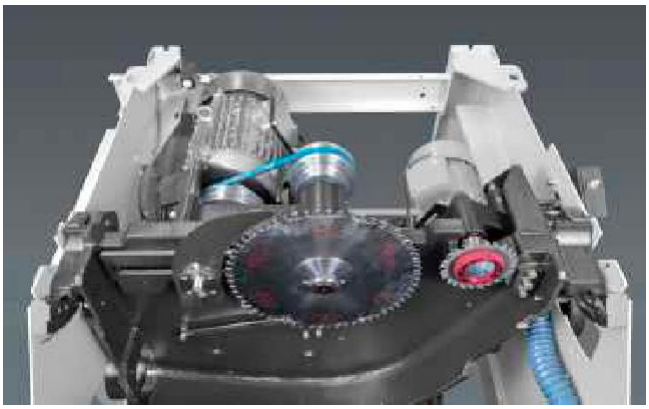

УСИЛЕННЫЙ ПИЛЬНЫЙ УЗЕЛ

Пильный узел изготовлен из цельного чугуна для естественного поглощения вибраций и обеспечивает большую точность и стабильность. Его аэродинамическая конструкция обеспечивает оптимальное удаление пыли. Система не требует технического обслуживания и гарантирует точность на протяжении всей жизни станка, а также плавность движения.

ЦИФРОВОЙ ИНДИКАТОР РАЗМЕРОВ

Система двойных цифровых упоров (DDF) обеспечивает цифровое считывание положения по всей длине телескопической линейки. Это увеличивает простоту использования и точность. Правый упор используется для измерений рядом с пильным диском, в то время как левый упор позволяет измерять большие заготовки.

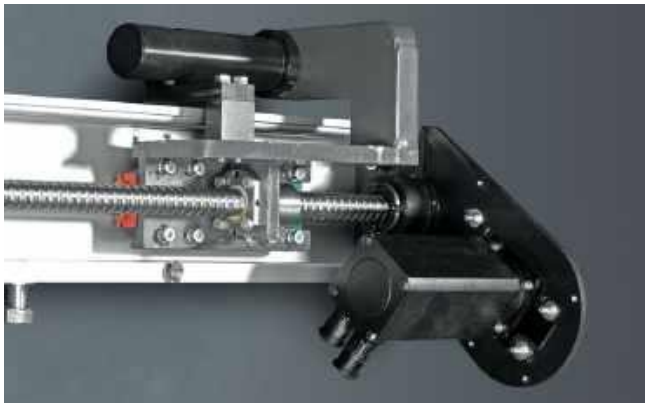

МОТОРИЗОВАННЫЙ ПАРАЛЛЕЛЬНЫЙ УПОР

Управление движением параллельного упора обеспечивает очень точное позиционирование (версии станков X1 и X3)

СВЕТОДИОДНАЯ ПОЛОСА

На моделях серии Z500 светодиодная полоска загорается рядом с подрезным узлом, когда он используется. Это также доступно в качестве опции на моделях Z400.

Z СЕРИЯ

РАЗЛИЧНЫЕ ДИАМЕТРЫ ПИЛЬНЫХ ДИСКОВ

В 2018 году **ROBLAND** выпустил новую серию форматно-раскроечных станков на основе различных диаметров пил, кареток и вариантов исполнения.

Серия Z300

Максимальный диаметр пильного диска: 315 мм

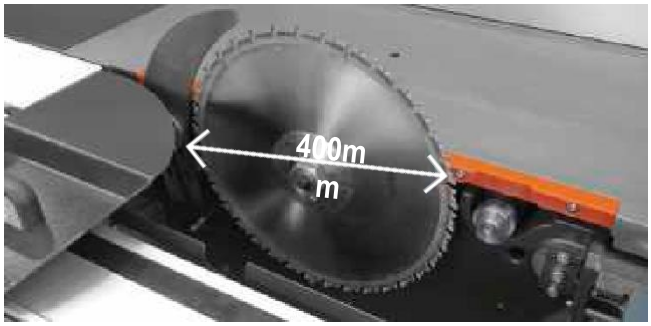

Серия Z400

Максимальный диаметр пильного диска: 400 мм / 350 мм с подрезной пилой

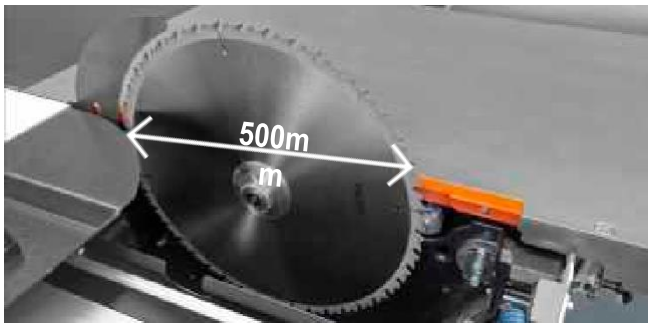

Серия Z500

Максимальный диаметр пильного диска: 500 мм / 350 мм с подрезной пилой

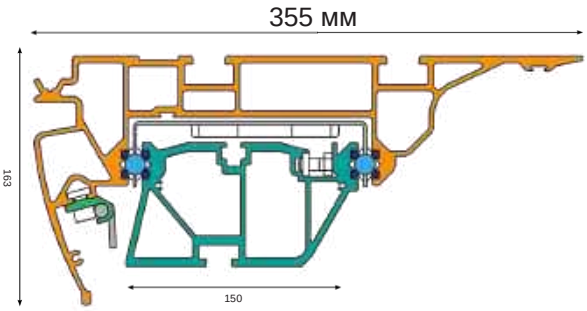

КАРЕТКА Z300

- Круглые направляющие
- 6 лет гарантии
- 30 стальных шариков

Длина каретки: 2200 / 2800 / 3200 / 3800 mm
Длина пропила: 2500 / 3100 / 3500 / 4100 mm

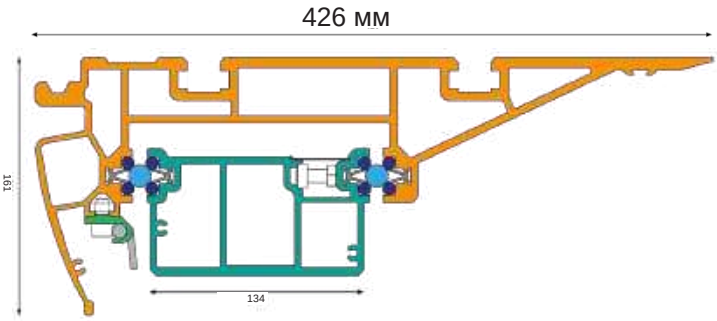

КАРЕТКА Z400 / Z500

- Круглые направляющие
- 6 лет гарантии
- 30 стальных шариков

Длина каретки: 2200 / 3200 / 3800 mm
Длина пропила: 2500 / 3500 / 4100 mm

Z СЕРИЯ
РАЗЛИЧНЫЕ ИСПОЛНЕНИЯ

РУЧНОЕ. MANUAL (M)

Ручная регулировка высоты и наклона пильного диска с аналоговым считыванием наклона пильного диска.

ЭЛЕКТРОННОЕ. ELECTRIC (EL)

Электрическая регулировка подъема и наклона пильного диска.

На фото изображено с дополнительным цифровым считыванием высоты и наклона пильного диска.

1 ЦИФРОВАЯ ОСЬ. 1 AXIS CONTROL (X1)

Подвесная панель управления:
- 7-дюймовый сенсорный экран для цифрового управления положением параллельного упора и считывания подъема и наклона пильного диска.
- Кнопки для:
  - Запуск / остановка основного и подрезного дисков
  - Подъем и наклон пильного диска
  - Экстренная остановка
  - Буфер обмена

3 ЦИФРОВЫХ ОСИ. AXIS CONTROL (X3)

Подвесная панель управления:
- 7-дюймовый сенсорный экран для цифрового управления положением параллельного упора и считывания подъема и наклона пильного диска.
- Кнопки для:
  - Запуск / остановка основного и подрезного дисков
  - Экстренная остановка
  - Буфер обмена

Z СЕРИЯ

ROBLAND предлагает вам выбор различных **аутриггерных столов** серии Z

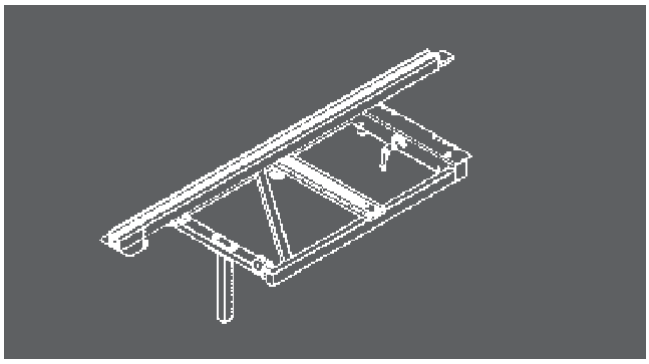

Z300

Базовый аутриггерный стол (1000 x 550 мм) с угловой телескопической линейкой (1565 - 2550 мм)

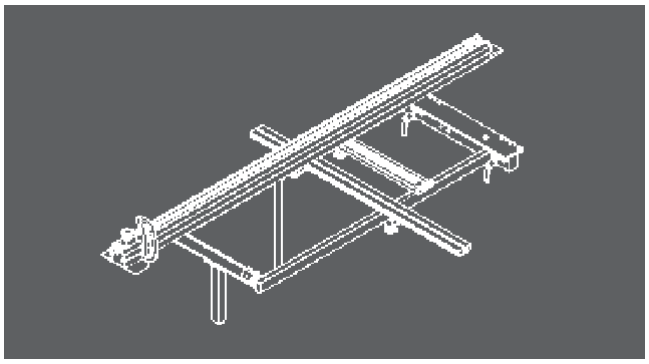

Z400

Большой аутриггерный стол (1420 x 650 мм) с угловой телескопической линейкой (2295 - 3000 мм).

Доступен как опция на Z300.

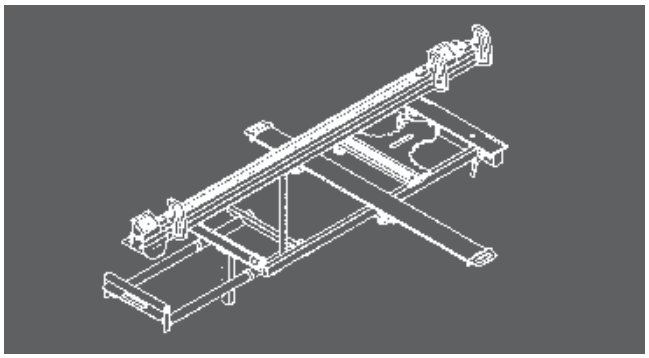

Z400 COMF

Выдвижной аутригерный стол с угловой телескопической линейкой (2295 - 3000 мм). Индексная система с подстройкой длины облегчает точную распиловку углов и пропил под углом.

Доступен в качестве опции на Z300 и Z400.

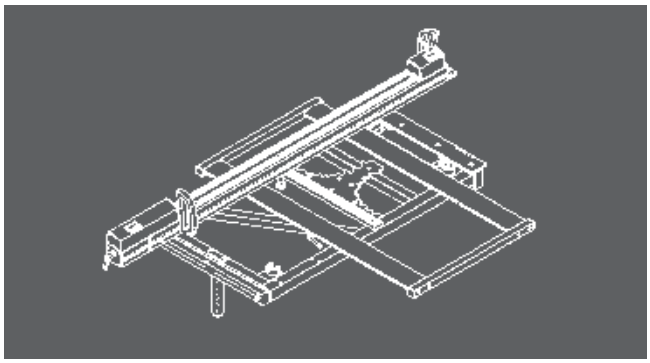

Z500

Большой выдвижной аутриггерный стол (1505 x 760 мм) с угловой телескопической линейкой (2295 - 3355 мм). Индексная система с подстройкой длины облегчает точную распиловку углов и пропил под углом.

Доступен в качестве опции на Z400.

ОПЦИИ

ЦИФРОВОЙ ИНДИКАТОР РАЗМЕРОВ (Z300)

Цифровое считывание на правой параллельной линейке увеличивает простоту использования и точность измерений.
Также доступна цифровая индикация на поперечном упоре.

ЦИФРОВОЙ ИНДИКАТОР РАЗМЕРОВ (Z400 / Z500)

Цифровое считывание на пправой параллельной линейке с микрорегулировкой увеличивает простоту использования и точность измерений.

Доступен как опция на Z300 при условии установки поперечной линейки Z400.

ЦИФРОВОЙ УПОР (Z300 / Z400)

Система двойных цифровых упоров (DDF) обеспечивает цифровое считывание положения по всей длине телескопической линейки. Это увеличивает простоту использования и точность. Правый упор используется для измерений рядом с пильным диском, в то время как левый упор позволяет измерять большие заготовки.

Доступен как опция на Z300 при условии установки поперечной линейки Z400. На Z400 возможно установить второй цифровой упор на телескопическую часть линейки.

ЦИФРОВОЙ УПОР (Z500)

Цифровое считывание на упорах. Увеличивает простоту использования и точность. Благодаря большому размеру он обеспечивает непрерывность от профиля к телескопической части. Телескопическая часть профиля также имеет цифровое считывание.

ДОПОЛНИТЕЛЬНАЯ КНОПКА СТАРТ/СТОП,

Дополнительные кнопки пуска-остановки для основного и подрезного диска встроены в ручку каретки для повышения удобства использования и безопасности.

ПОДГОТОВКА СТАНКА К УСТАНОВКЕ ФРЕЗЫ ДЛЯ ПАЗОВ

Доступно как опция на станки Z400 и Z500.

Максимальная ширина фрезы 16 мм.

АКСЕССУАРЫ

ЭКСЦЕНТРИКОВЫЙ ПРИЖИМ

Угловая линейка на каретке с эксцентриковым прижимом и шкалой

ВЫСОКОТОЧНЫЙ ДВУХСТОРОННИЙ УГЛОВОЙ УПОР (поворотный)

РЕГУЛИРУЕМЫЙ ПОДРЕЗНОЙ УЗЕЛ

Система быстрого позиционирования подрезной пилы "LEADER"

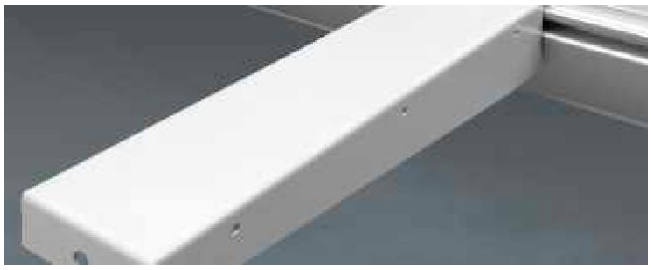

ПОДДЕРЖИВАЮЩИЕ СТОЛЫ

Дополнительный поддерживающий стол на каретке

Может быть расположен в любом месте вдоль алюминиевого профиля каретки. Вместе с поперечным столом он обеспечивает лучшую поддержку для больших заготовок.

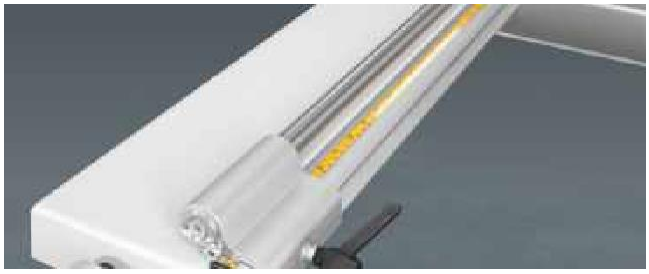

Дополнительный поддерживающий стол на каретке и упорной линейкой со шкалой

Может быть расположен в любом месте вдоль алюминиевого профиля каретки. Вместе с поперечным столом он обеспечивает лучшую поддержку для больших заготовок.

СТОЙКА ДЛЯ ВЕРХНЕГО ОГРАЖДЕНИЯ ПИЛЫ ДЛЯ ШТАТНОГО КОЛПАКА И ВЕРХНЕЕ ОГРАЖДЕНИЕ ПИЛЫ НА ШТАНГЕ ДЛЯ Z300 M И Z300 EL

Для оптимальной безопасности и удаления пыли, защитный кожух пилы механически регулируется по высоте заготовки. Штанга легко убирается. Диаметр шланга 100 мм

ФОРМАТНО-РАСКРОЕЧНЫЕ СТАНКИ

ОБЗОР

	NXZ	E300	E2500	Z300M	Z300EL	Z300X1
МОДЕЛЬ						
Ручной\Manual	X	X	X	X	-	-
Электронный\Electrical height and tilt	-	-	-	-	X	X
1 ось\X1 Axis control (параллельный упор)	-	-	-	-	-	X
3 оси\X3 Axis control (линейка + подъем + наклон)	-	-	-	-	-	-
Мощность двигателя (S6)						
однофазный 2 kВт	O	O	-	-	-	-
однофазный 3 kВт	-	-	O	O	-	-
3,7 kВт - 3 * 380 В	S	S	-	-	-	-
3,7 kВт - 3 * 220 В	O	O	-	-	-	-
4,4 kВт - 3 * 380 В	-	-	S	S	S	S
4,4 kВт - 3 * 220 В	-	-	O	O	O	O
7 kВт - 3 * 380 В	-	-	-	O	O	O
7 kВт - 3 * 220 В	-	-	-	O	O	O
9,2 kВт - 3 * 380 В	-	-	-	-	-	-
9,2 kВт - 3 * 220 В	-	-	-	-	-	-
Диаметр пилы						
250 мм	O	-	-	-	-	-
300 мм	-	S	S	-	-	-
315 мм	S	-	-	S	S	-
400 мм	-	-	-	-	-	-
500 мм	-	-	-	-	-	-
Подрезная пила	O	S	S	S	S	S
Скорость вращения основной пилы						
4000 об/мин	-	-	-	S	S	S
4500 об/мин	S	S	S	-	-	-
3000 / 4000 / 5000 об/мин	-	-	-	O	O	O
Длина пропила						
1600 мм	S	-	-	-	-	-
1700 мм	-	S	-	-	-	-
2000 мм	O	-	-	-	-	-
2500 мм	O	-	S	O	O	O
2800 мм	-	-	O	-	-	-
3100 мм	-	-	O	O	O	O
3500 мм	-	-	-	S	S	S
4100 мм	-	-	-	O	O	O
Ширина пропила с параллельной линейкой						
700 мм	-	-	-	O	O	O
900 мм	S	-	-	-	-	-
1000 мм	-	-	-	O	O	-
1250 мм	O	S	S	S	S	S
1350 мм	-	-	-	O	O	O
1500 мм	-	-	-	-	-	-
Цифровая индикация						
Поперечная линейка	-	-	O	O	O	O
Параллельная линейка	-	-	O	O	O	S
Аспирация на штанге	-	O	O	O	O	S
Кнопки управления на каретке	-	-	-	O	O	O

SCE = Стандартно в CE-версии (опционально в не CE-версии) / S = Стандартно / X = Базовая комплектация / O = Опция

Z300X3	Z400M	Z400EL	Z400X1	Z400X3	Z500M	Z500EL	Z500X1	Z500X3
-	X	-	-	-	X	-	-	-
-	-	X	X	-	-	X	X	-
-	-	-	X	-	-	-	X	-
X	-	-	-	X	-	-	-	X
-	-							
-	O	-	-	-	-	-	-	-
-	-	-	-	-	-	-	-	-
-	-	-	-	-	-	-	-	-
S	-	-	-	-	-	-	-	-
O	-	-	-	-	-	-	-	-
O	S	S	S	S	S	S	S	S
O	O	O	O	O	O	O	O	O
-	O	O	O	O	O	O	O	O
-	O	O	O	O	O	O	O	O
-	-	-	-	-	-	-	-	-
-	-	-	-	-	-	-	-	-
-	-	-	-	-	-	-	-	-
-	S	S	S	S	-	-	-	-
-	-	-	-	-	S	S	S	S
S	S	S	S	S	S	S	S	S
S	-	-	-	-	-	-	-	-
-	O	O	O	O	O	O	O	O
O	S	S	S	S	S	S	S	S
-	-	-	-	-	-	-	-	-
-	-	-	-	-	-	-	-	-
-	-	-	-	-	-	-	-	-
O	O	O	O	O	O	O	O	O
-	-	-	-	-	-	-	-	-
O	-	-	-	-	-	-	-	-
S	S	S	S	S	S	S	S	S
O	O	O	O	O	O	O	O	O
O	-	-	-	-	-	-	-	-
-	-	-	-	-	-	-	-	-
-	O	O	-	-	O	O	-	-
S	-	-	S	S	-	-	S	S
O	S	S	-	-	S	S	-	-
-	O	O	O	O	O	O	O	O
O	O	O	O	O	O	O	O	O
S	O	O	S	S	O	O	S	S
S	SCE	SCE	S	S	SCE	SCE	S	S
O	O	O	O	O	O	O	O	O

Представительство компании Robland в России

(812) 655-61-84

(495) 222-54-04

robland-rus.ru

info@robland-rus.ru

Robland NV
Kolvestraat 44
8000 Brugge - Belgium
Tel: +32 50 458 925
info@robland.com
www.robland.com

Follow us on Facebook
www.facebook.com/Roblandmachines

Follow us on Instagram
www.instagram.com/robland_nv

Follow us on YouTube
www.youtube.com/robland